電源分圧出力付き
5.5V入力 100mA 超低消費電流0.5μA

ABLIC

CMOSボルテージレギュレータ

S-1740/1741 シリーズ

- 業界初! 電源分圧出力機能搭載、バッテリ電圧を分圧して出力可能
- 低電圧マイコン使用時に外付け部品無しで電圧監視が可能
- 世界トップクラス!! 0.5μA超低消費電流動作を実現

電源分圧出力機能によるバッテリ電圧監視　低電圧マイコンでも電圧監視が容易に可能

従来回路

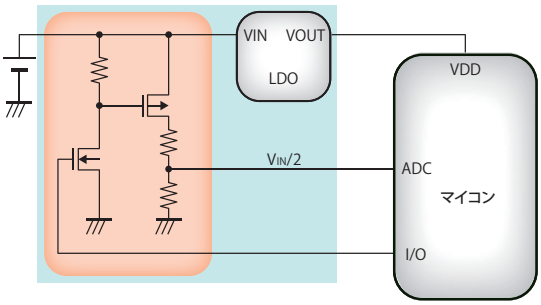

外付け部品でバッテリ電圧を分圧

- 抵抗選別の煩わしさ
- 分圧回路ON/OFF のため素子増加

1チップ化

本IC を使用した回路
S-1740/1741 シリーズ

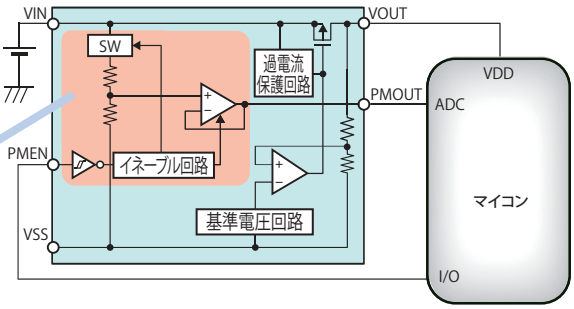

高精度
分圧回路
を内蔵

内部でバッテリ電圧を分圧してアナログ出力

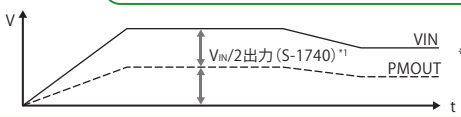

*1 VIN/3出力の
S-1741も選択可能

S-1740/1741シリーズを使用することで･･･

- 精度良くバッテリ電圧を監視することが可能
- 超低消費電流のため、バッテリ寿命の長期化が可能
- 分圧用の外付け部品が不要
- アナログ出力のため、細かい制御が可能

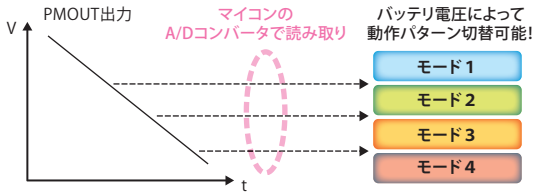

アプリケーション

仕様

項　目		S-1740シリーズ			S-1741シリーズ		
製品タイプ		Aタイプ	Cタイプ	Gタイプ	Aタイプ	Cタイプ	Gタイプ
レギュレータ部	出力電圧	1.0～3.5V(0.05Vステップで選択可能)					
	入力電圧	1.5～5.5V					
	出力電圧精度	±1.0% (1.0～1.45V出力品:±15mV)(Ta=+25℃)					
	ドロップアウト電圧	20mV typ.(I_{OUT}=10mA　V_{OUT}=2.5V)(Ta=+25℃)					
	出力電流	100mA					
電源分圧部	出力オフセット電圧	±30mV(V_{IN}=3.6V, −10μA≦I_{PMOUT}≦10μA)					
	イネーブル回路を内蔵	アクティブ"H"	アクティブ"L"	PMEN端子なし	アクティブ"H"	アクティブ"L"	PMEN端子なし
全体部	動作時消費電流	0.5μA typ. (Ta=+25℃)					
	動作温度範囲	Ta=−40～+85℃					
パッケージ		HSNT-6(1212),SOT-23-5		HSNT-4(1010)	HSNT-6(1212),SOT-23-5		HSNT-4(1010)

超低消費電流　さらなるバッテリの長寿命化に貢献

- PMEN 端子を使用することで更なる低消費電流化が可能
- 電圧監視時のみPMOUT 端子からの出力が可能

監視動作イメージ

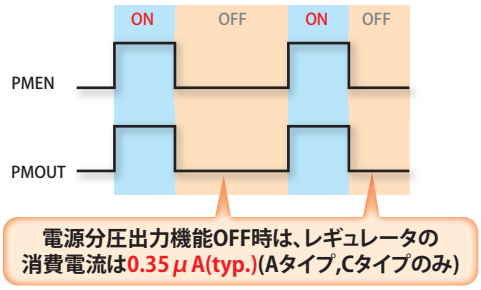

レギュレータ部従来比で消費電流60%減

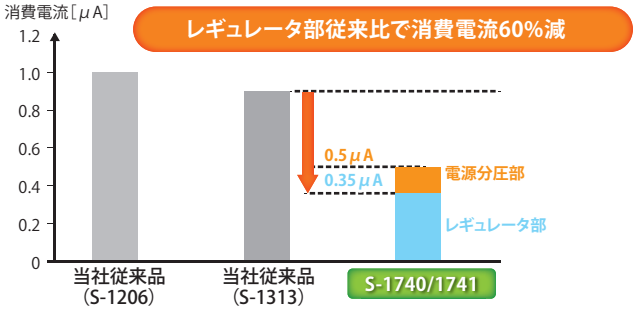

消費電流0.35μA(typ.)の単機能レギュレータ(S-1317シリーズ)もラインナップしております。

ブロック図

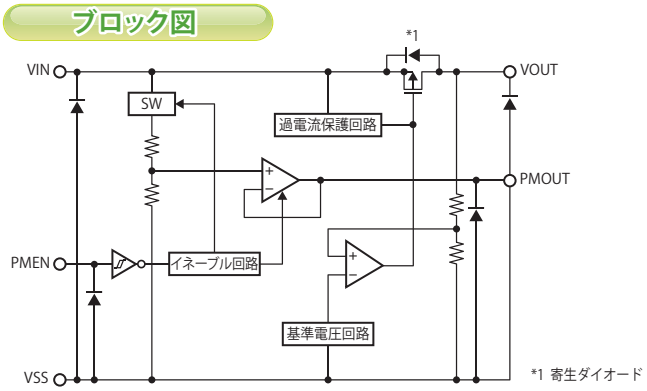

S-1740/1741 シリーズA タイプ, C タイプ

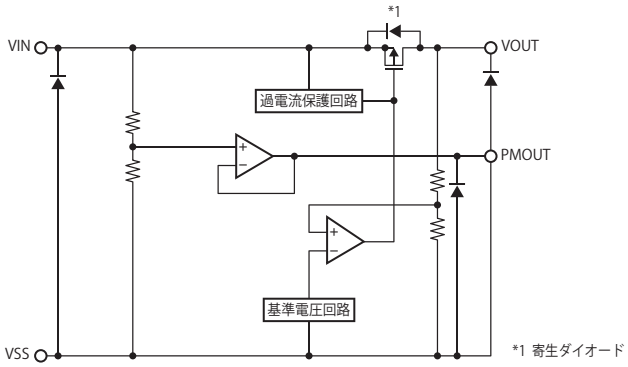

S-1740/1741 シリーズG タイプ

パッケージ

(単位 : mm)

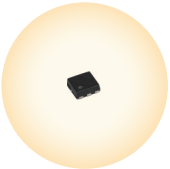

HSNT-6(1212)
1.2×1.2×t0.4 (max.)

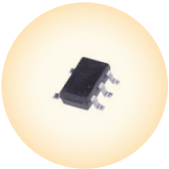

SOT-23-5
2.8×2.9×t1.3 (max.)

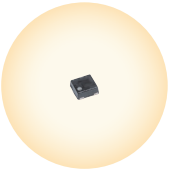

HSNT-4(1010)
1.0×1.0×t0.4 (max.)

ABLIC

エイブリック株式会社
www.ablic.com

お問い合わせは
www.ablic.com/en/semicon/sales

このリーフレットの内容は、製品の改良に伴い、予告なしに変更することがあります。
No. L1119JJ-03H1806

2018年6月発行